Multiroom Audio Distribution System AudioSpider für 6 Quellen und 8-Zonen

Lösung A: (siehe Skizze) SSI-0608AE+VAI-E3115+SSI-E0201E+n Paar CSS-6504

Die Bedienung erfolgt über das Wandbedienfeld, über eine Systemfernbedienung und über die Originalfernbedienung der Quelle oder einer mit den IR-Codes programmierten Multifunktions-Fernbedienung um alle Funktionen der Quelle wie Sendersuche, Skip, Play, Stop ect. zu steuern.

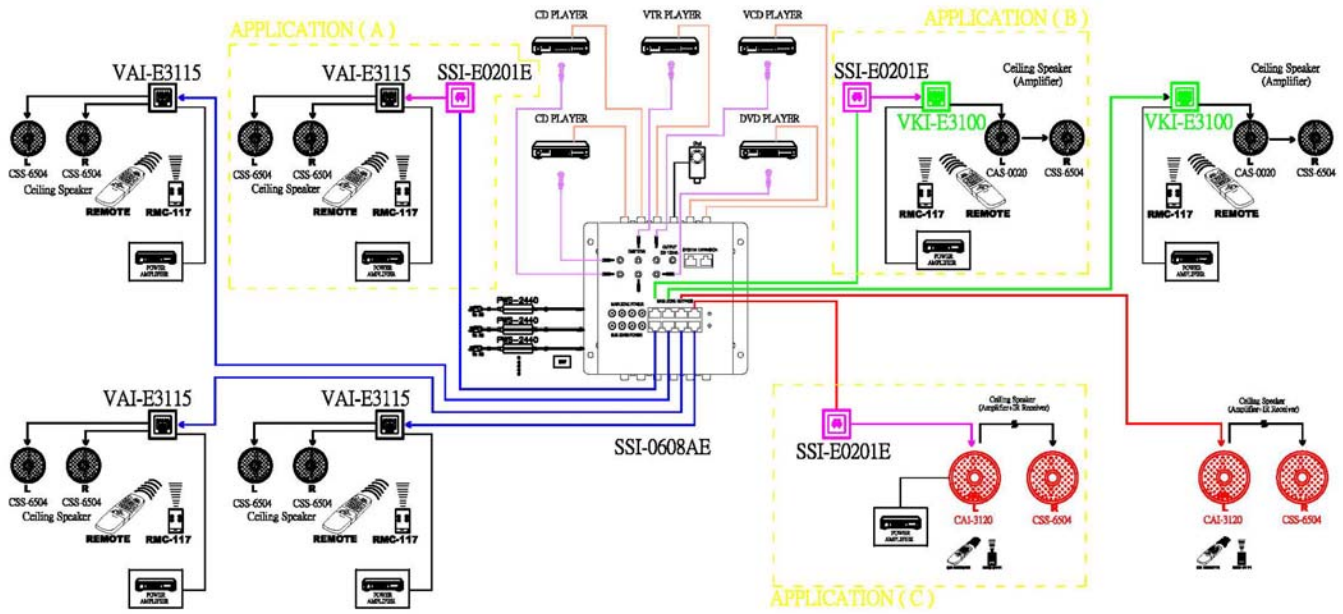

Eine 8-Raum Standard Installation benötigt folgende Komponenten:

1 Stück Zentraleinheit SSI-0608AE

6 Stück IR-Emitter IES-3501 (Option 6 Stück IES-3501A, 3 Stück x IED-3502/ 3502A)

8 Stück Wandbedienfeld mit Verstärker und IR-Empfänger VAI-E3115

8 Stück Systemfernbedienung RMC-117

4 Stück Netzteil PWS-2440CE

8 Paar Passive Lautsprecher CSS-6504

8 Paar Audio Eingangsmodul SSI-E0201E (optional)

Zubehör: Einbaudosen UK Standard 70x70x44mm

KOLTECH Media System ~ Holmer Str. 46A ~ D-22880 Wedel ~
Tel: +49 (0) 4103-1882795 ~ Fax: +49 (0) 4103-7018213 ~ eMail: info@koltech.de
WEB: http://www.audiospider.de ; http://www.koltech.de

Produkt Bezeichnung	Beschreibung	Bild
SSI-E0608AE	**Zentraleinheit** **6 Audio Quellen Eingänge** **8 Zonen Audio Verteilung** Hören Sie in jeder Zone gleichzeitig unterschiedliche Audioquellen. **6 IR Emitter Ausgänge** Erweiterungsport auf 32 Zonen 6 Line Ausgänge (Loop)	
IES-3501 IES-3501A	Single IR Emitter Identisch mit oberem Emitter aber mit Feedback LED	
IED-3502 IED-3502A	Dual IR Emitter Identisch mit oberem Emitter aber mit Feedback LED	
VAI-E3115	Wandbedienfeld mit Verstärker und IR-Empfänger Leistung: 12W RMS @t 8 Ohm je Kanal Vorverstärker Ausgang (PreOut) Tastenfunktionen: Power An/Aus, Quellenwahl, Lautstärke, Bass, Höhen, Balance, Loudness Einbaudose: 70x70x44mm (UK Standard) Abdeckung: 86x86mm	

SSI-E0201E	Audio Eingangsmodul für lokale Quellen 1 x Line Eingang (analog, RCA unbalanced) Automatische Quellenwahl zwischen zentraler und lokaler Audio Quelle Einbaudose: 70x70x44mm (UK Standard) Abdeckung: 86x86mm	
RMC-117	Systemfernbedienung Tastenfunktionen: Power An/Aus, Quellenwahl, Lautstärke, Bass, Höhen, Balance, Loudness	
PWS-2440CE	Netzteil für 2 Zonen Eingang: auto 100-240V / 47-63 Hz Current: 1.9A max Ausgang:+24V / 0-4A EU Version	
CSS-6504	Passive Decken-Einbaulautsprecher (Paar) Übertragungsbereich: 60Hz–20kHz +/- 3db Empfindlichkeit: 88 db SPL @ 1Watt/1m Impedanz: 4 Ohm System: 2-Weg coaxial 2.54 cm Tweeter, 16.5cm Woofer Crossover Frequez : 5 kHz Einbautiefe: 85 mm Ausschnitt : 207 mm Einbauvolumen: etwa 20 liters Gewicht:1.25 Kg	